Empresa:	Bombas y Mantenimiento Industrial S.A. de C.V.
Creado Por:	Bymisa S.A. de C.V.
Teléfono:	+52 (81) 1365 5131
E-m::	ventas@bymisa.mx
Datos:	14/12/2016

Posición	Contar	Descripción
	1	**UP 15-42 F**

Advierta! la foto puede diferir del actual producto

Código: 59896173

La bomba es del tipo de rotor encapsulado, es decir la bomba y el motor forman una unidad íntegra sin cierre y con sólo dos juntas para el sellado. Los cojinetes están lubricados por el líquido bombeado.

La bomba se caracteriza por:

* Eje y cojinetes radiales de cerámica.
* Cojinete axial de carbono.
* Camisa del rotor y placa soporte de acero inoxidable.
* Impulsor resistente a la corrosión, Compuesto, PES.
* Cuerpo de bomba de Fundición.

El motor es un motor 1-fásico.
No se requiere protección adicional de motor.

Líquido:

Líquido bombeado:	Agua
Rango de temperatura del líquido:	35.6 .. 230 °F
Temp. líquido:	140 °F
Densidad:	61.35 lb/ft³

Técnico:

Homologaciones en placa:	UL, CSA

Materiales:

Cuerpo hidráulico:	Fundición EN-JL1030 ASTM 30 B
Impulsor:	Compuesto, PES

Instalación:

Temperatura ambiental máxima:	104 °F
Amb. máx. con líquido a 80ºC:	176 °F
Presión de trabajo máxima:	145 psi
Tipo de brida:	USA Oval
Tipo de conexión:	Brida H.Fund.
Diámetro de conexiones:	2 - Bolt Flange
Presión:	10
Distancia entre conexiones de aspiración y descarga:	6 1/2 en

Datos eléctricos:

Funcionamiento C:	2 µF
Potencia de entrada en velocidad 3:	95 W
Potencia nominal - P2:	0.04 HP
Frecuencia de alimentación:	60 Hz

Posición	Contar	Descripción
		Tensión nominal: 1 x 230 V Corriente en velocidad 3: 0.43 A Tamaño condensador - Funcionamiento: 2 µF/400 V Número de polos: 2 Clase de aislamiento (IEC 85): F **Otros:** Peso bruto: 7.25 lb

Empresa:	Bombas y Mantenimiento Industrial S.A. de C.V.
Creado Por:	Bymisa S.A. de C.V.
Teléfono:	+52 (81) 1365 5131
E-m::	ventas@bymisa.mx
Datos:	14/12/2016

59896173 UP 15-42 F 60 Hz

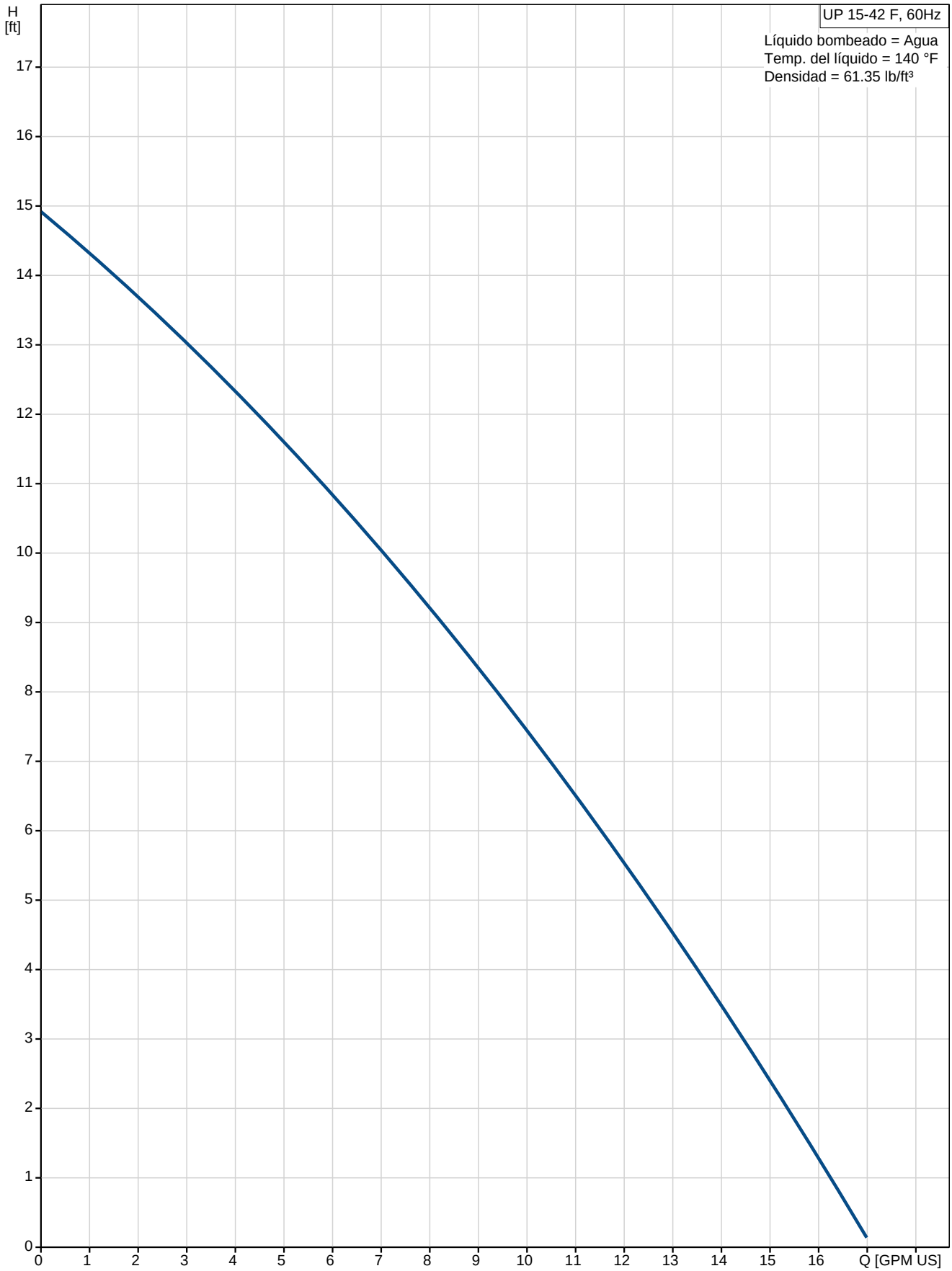

Empresa:	Bombas y Mantenimiento Industrial S.A. de C.V.
Creado Por:	Bymisa S.A. de C.V.
Teléfono:	+52 (81) 1365 5131
E-m::	ventas@bymisa.mx
Datos:	14/12/2016

Descripción	Valor
Información general:	
Producto::	UP 15-42 F
Código::	59896173
Número EAN::	5700391413605
Precio:	Bajo pedido
Técnico:	
Nº de velocidad:	1
Caudal máximo:	17.2 GPM US
Altura máxima:	15.09 ft
Homologaciones en placa:	UL, CSA
Materiales:	
Cuerpo hidráulico:	Fundición
	EN-JL1030
	ASTM 30 B
Impulsor:	Compuesto, PES
Instalación:	
Temperatura ambiental máxima:	104 °F
Amb. máx. con líquido a 80ºC:	176 °F
Presión de trabajo máxima:	145 psi
Tipo de brida:	USA Oval
Tipo de conexión:	Brida H.Fund.
Diámetro de conexiones:	2 - Bolt Flange
Presión:	10
Distancia entre conexiones de aspiración y descarga:	6 1/2 en
Líquido:	
Líquido bombeado:	Agua
Rango de temperatura del líquido:	35.6 .. 230 °F
Temp. líquido:	140 °F
Densidad:	61.35 lb/ft³
Datos eléctricos:	
Funcionamiento C:	2 µF
Potencia de entrada en velocidad 3:	95 W
Potencia nominal - P2:	0.04 HP
Frecuencia de alimentación:	60 Hz
Tensión nominal:	1 x 230 V
Corriente en velocidad 3:	0.43 A
Tamaño condensador - Funcionamiento:	2 µF/400 V
Número de polos:	2
Clase de aislamiento (IEC 85):	F
Protección del motor:	Contacto
Protección térmica:	interior
Paneles control:	
Posición caja de terminales:	9H
Otros:	
Peso bruto:	7.25 lb

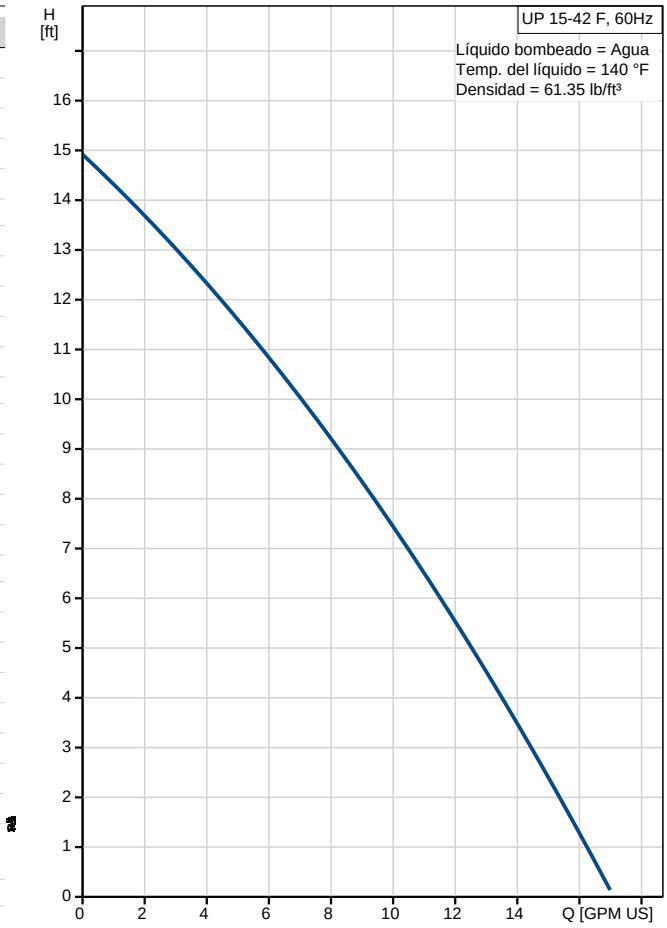

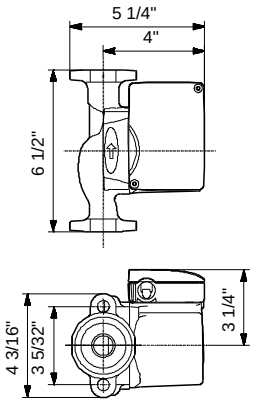

Empresa: Bombas y Mantenimiento Industrial S.A. de C.V.
Creado Por: Bymisa S.A. de C.V.
Teléfono: +52 (81) 1365 5131
E-m:: ventas@bymisa.mx
Datos: 14/12/2016

59896173 UP 15-42 F 60 Hz

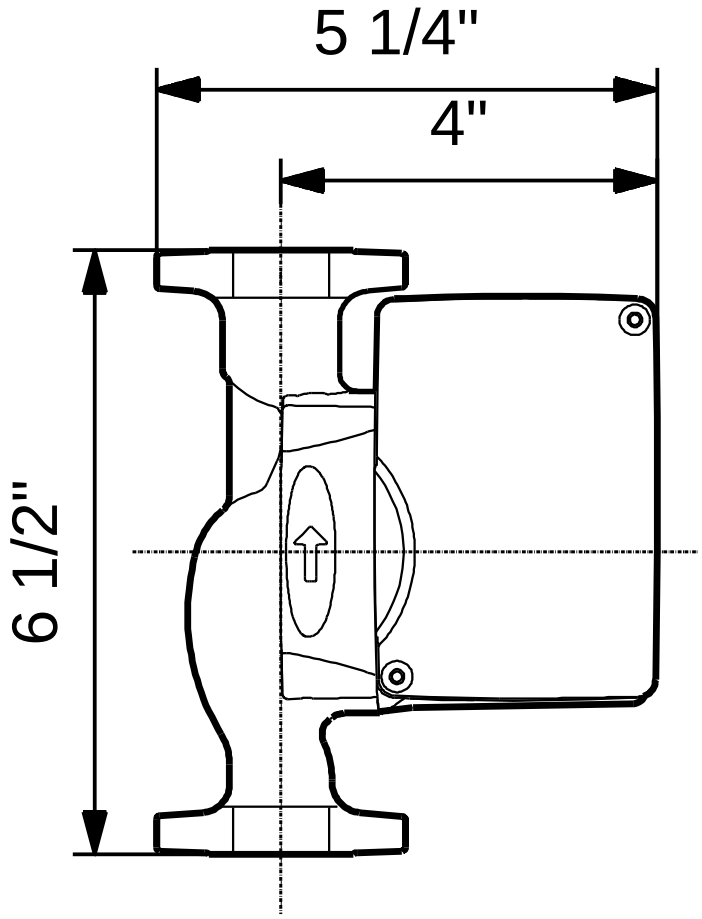

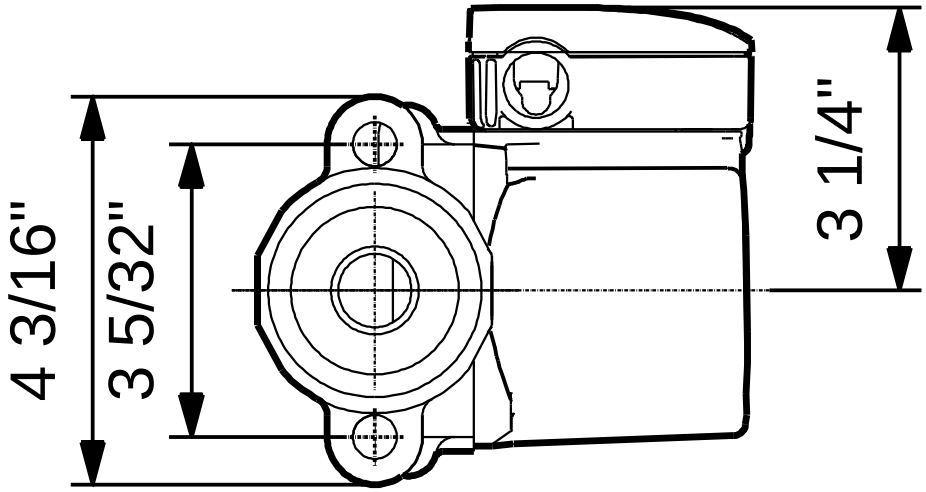

Nota: Todas las unidades están en [mm] a menos que se establezcan otras.